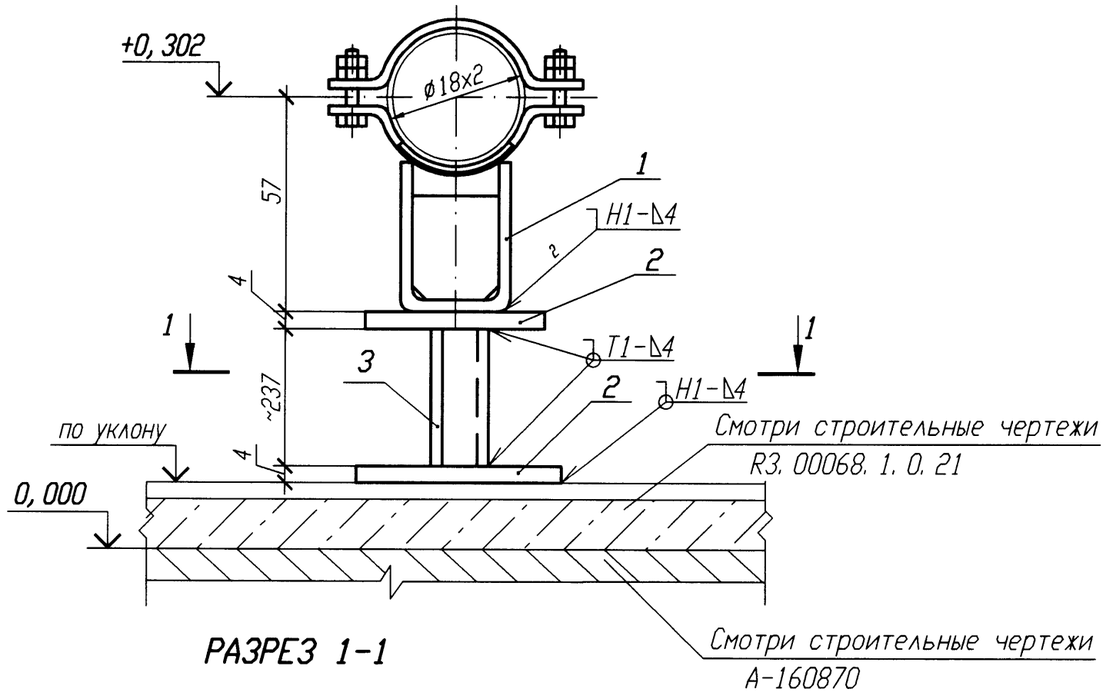

РАЗРЕЗ 1-1

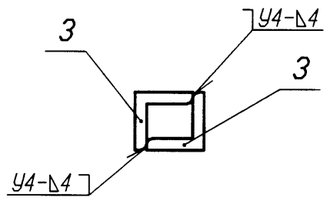

Спецификация деталей

Поз.	Обозначение	Наименование	Кол.	Материал	Масса, кг ед.	Масса, кг общ.	Приме-чание
1	Л8-512.000	Опора 18У	1	Сборный	0,55	0,55	
2	ГОСТ 19903-74	Лист Б-ПН 4х60х100	2	Вст 3 сп 5 ГОСТ 14637-89	0,19	0,38	
3	ГОСТ 8509-93	Уголок Б 25х25х4 l=240	2	Вст 3 сп 5 ГОСТ 535-2005	0,35	0,7	
	ГОСТ 2246-70	Проволока		СВ-08Г2С			
	ГОСТ 9467-75	Электроды		УОНИИ 13/45			
				Итого:	1,63		

1 Привязку опоры смотри 3UV04Z85, 3UV04Z84, 3UV04Z83, 3UV04Z81, 3UV04Z80, 3UV04Z82.

2 Сварку производить по ГОСТ 5264-80.

3 Сварку опоры с трубопроводом производить по Л8-512.000.

4 Отметка трубопровода подлежит уточнению в соответствии с уклоном трубопровода.

5 Деталь поз. 3 обрезать на монтаже с уточнением по месту.

6 Изготовить шесть комплектов.

АРХИВНЫЙ ЭКЗЕМПЛЯР

Номер опоры	Рабочее состояние: Усилия, кН Px	Py	Pz	Моменты, кН·м Mx	My	Mz	Холодное состояние: Усилия, кН Px	Py	Pz	Моменты, кН·м Mx	My	Mz	Сейсмическое состояние: Усилия, кН Px	Py	Pz	Моменты, кН·м Mx	My	Mz
3UV04Y002	0	0	-0,04	0,01	0	0	0,01	0,01	-0,04	0,01	0	0	0,03	0,02	0	0	0	0,01
3UV04Y004	0,01	0	-0,04	0,01	0	0	0,01	0,01	-0,03	0,01	0	0	0,02	0,02	0	0	0	0,01
3UV04Y006	0	0	-0,05	0	0	0	0	0	-0,05	0	0	0	0,01	0	0	0	0	0
3UV04Y008	0	0	-0,04	0	0,01	0	0	0	-0,04	0	0,01	0	0,02	0,01	0,02	0	0,01	0
3UV04Y010	0	0	-0,04	0	0,01	0	0	0	-0,04	0	0,01	0	0,02	0,01	0,02	0	0,01	0
3UV04Y012	0	0	-0,04	0	0,01	0	0	0	-0,04	0	0,01	0	0,02	0,01	0,02	0	0,01	0

Взам. инв. N

Подп. и дата 21.12.12

Инв. N подл. R3.00138.1.0.11

Изм.	Кол. уч.	Лист	N док.	Подп.	Дата
Инж. 1к.		Куланова			19.01
Пров. вед. инж.		Веренцова			20.01
Пров. нач. гр.		Жук			20.01
Н. контр		Краснояров			21.01

Инв. N подл. R3.00138.1.0.11
Лист 334

R3.VF10.3012.011.02.00.087

Ростовская АЭС Блок 3

Реакторное отделение Негерметичная часть Трубопроводы технической воды группы "А" Обвязка вентустановок	Стадия	Лист	Листов
	Р		1
Опора неподвижная 3UV04Y002, 3UV04Y004, 3UV04Y006, 3UV04Y008, 3UV04Y010, 3UV04Y012	ОАО "НИАЭП" 2011		

Формат А3